DISEGNI ESPLOSI

VUES ECLATEE

EXPLODED VIEWS

MOTOSEGA SERIE 3000
TRONÇONNEUSE 3000 SERIES
CHAINSAWS 3000 SERIES

Motore - Moteur - Engine (3000-25 / 3000-30)

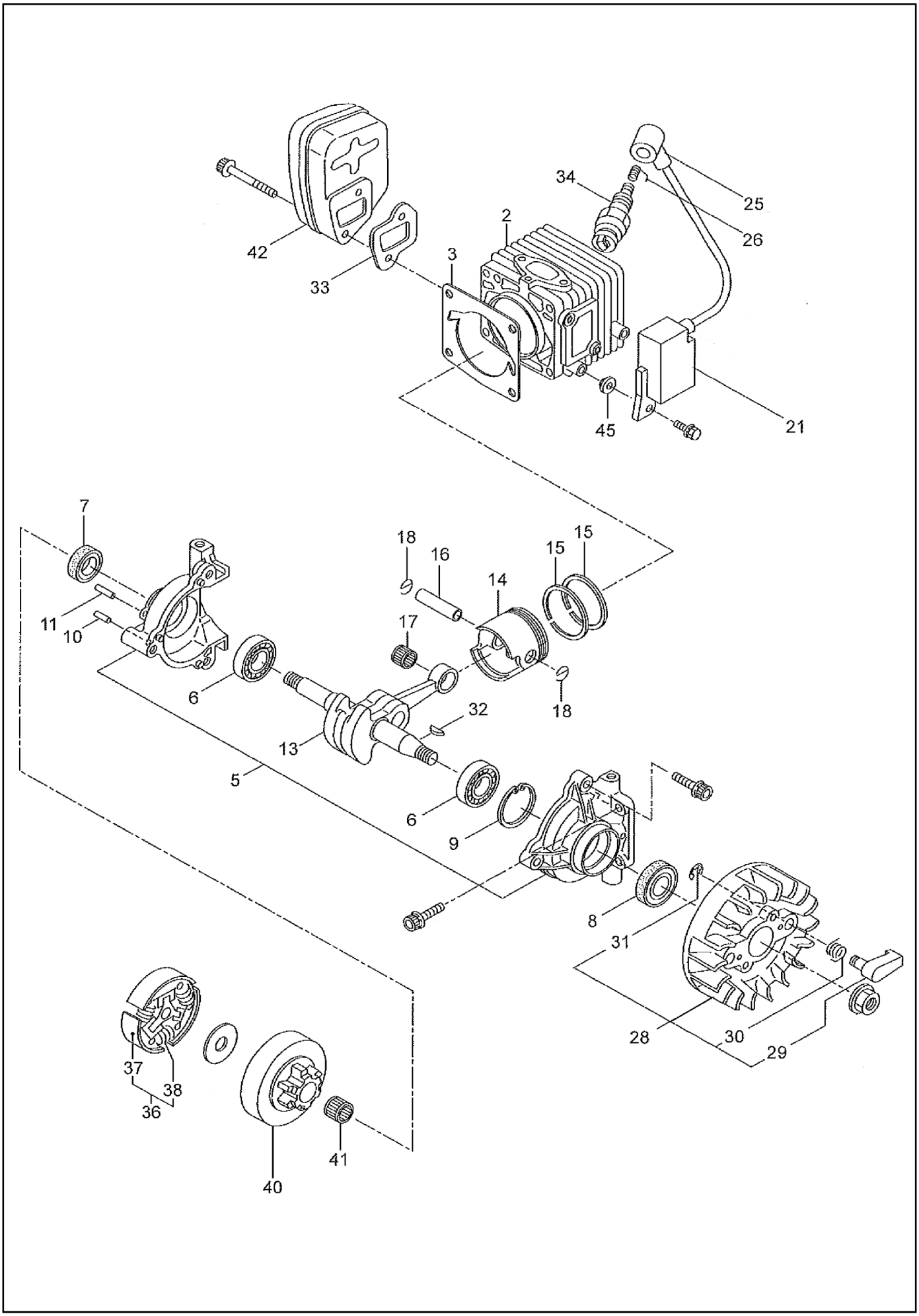

Motore - Moteur - Engine (3000-25 / 3000-30)

N.	ID	NAME
2	P024211	CILINDRO - CYLINDER
3	P024213	GUARNIZIONE - JOINT - GASKET
5	P024210	CARTER
6	P024088	CUSCINETTO - ROULEMENT - BEARING
7	P024146	ANELLO DI TENUTA - JOINT - SEAL
8	P024054	ANELLO DI TENUTA - JOINT - SEAL
9	P024004	ANELLO ELAST. - CIRCLIP - SNAPRING
10	P024112	SPINA - GOUPILLES - PIN
11	P024096	SPINA - GOUPILLES - PIN
13	P024135	ALBERO M. - VILEBREQ. - CRANHSHAFT
14	P024202	PISTONE - PISTON
15	P024127	SEGMENTO - SEGMENT - RING
16	P024128	SPINOTTO - PIVOT - PIN
17	P024047	GABBIA - ROULEMENT - BEARING
18	P024055	ANELLO ELAST. - CIRCLIP - SNAPRING
21	P024218	KIT: BOBINA - BOBINE - COIL
25	P024049	CAPPUCCIO - CACHE - COVER
26	P024050	MOLLA - RESSORT - SPRING
28	P024200	KIT: VOLANO - VOLANT - FLYWHEEL
29	P024108	CRICCHETTO - CLIQUET - PAWL
30	P024107	MOLLA - RESSORT - SPRING
31	P024003	ANELLO ELAST. - CIRCLIP - SNAPRING
32	P024051	CHIAVETTA - CLAVETTE - KEY
33	P024074	GUARNIZIONE - JOINT - GASKET
34	P024199	CANDELA - BOUGIE - SPARK PLUG
36	P024100	KIT: FRIZIONE - EMBRAYAGE - CLUTCH
37	P024149	PATTINO - MACHOIRE - SHOE
38	P024150	MOLLA - RESSORT - SPRING
40	P024168	CAMPANA - TAMBOUR - DRUM 3/8"
41	P024145	GABBIA - ROULEMENT - BEARING
42	P024212	MARMITTA - POT D'ECHAPP. - MUFFLER
45	P021214	DISTANZIALE - ENTRETOISE - SPACER

Pompa Olio - Pompe huile - Oil pump (3000-25 / 3000-30)

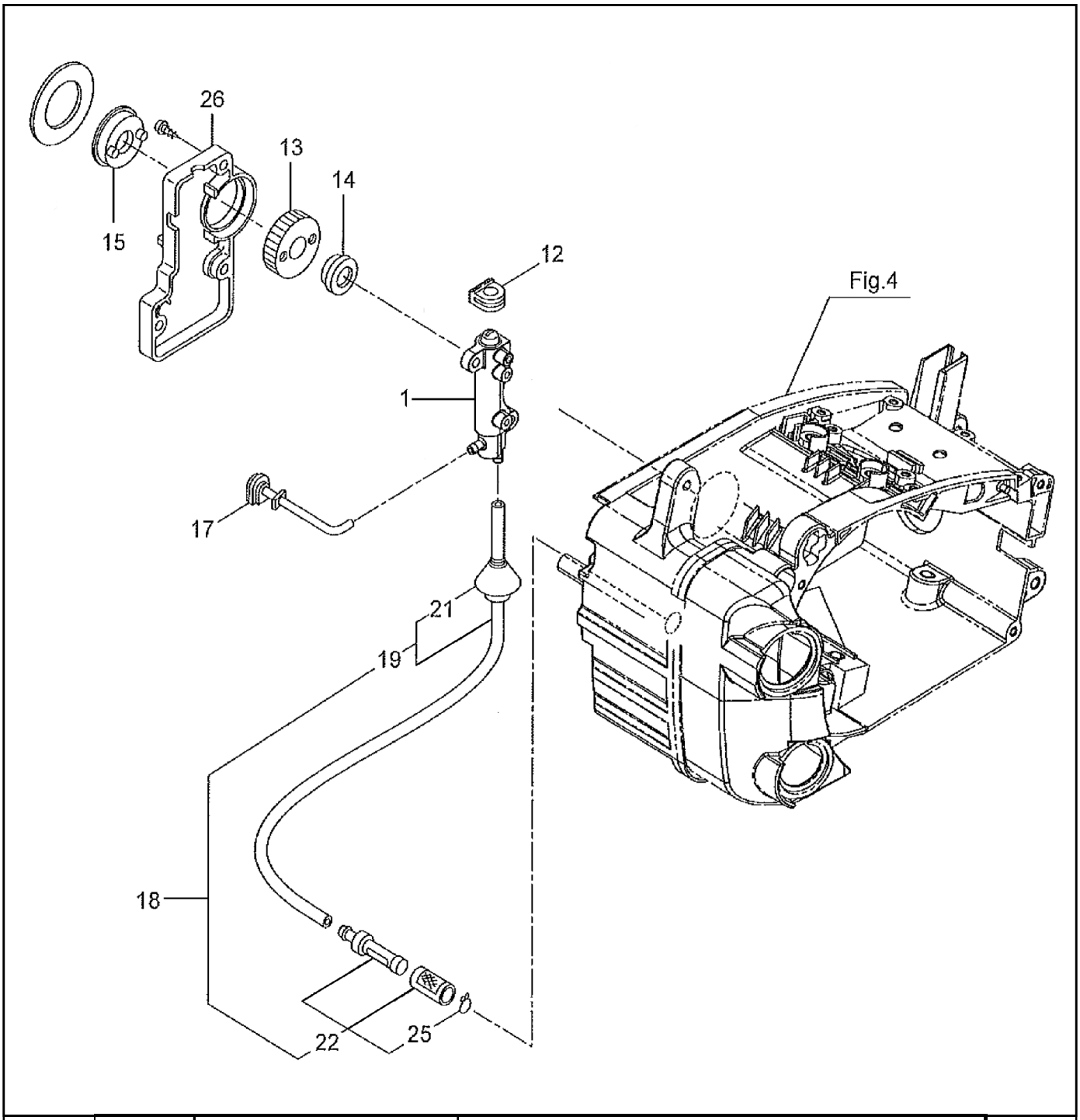

N.	ID	NAME
1	P024173	POMPA COM. - POMPE COM. - COM. PUMP
12	P024095	GOMMINO - GOMME - RUBBER
13	P024169	VITE S.F - VIS - SCREW
14	P024176	DISTANZIALE - ENTRETOISE - SPACER
15	P024170	GHIERA - EMBOUT - METAL RING
17	P024089	TUBO - TUBE - PIPE
18	P024171	TUBO (olio) - TUBE (huile) - PIPE (oil)
19	P024090	KIT: TUBO (olio) - TUBE (huile) - PIPE (oil)
21	P024053	PASSATUBO - OEILLET - GRUMMET
22	P024174	KIT: PESCANTE - PIVOT - PIN
25	P024052	CLIP
26	P024134	COPERCHIO - COUVERCLE - COVER

Telaio - Chassis - Frame (3000-25 / 3000-30)

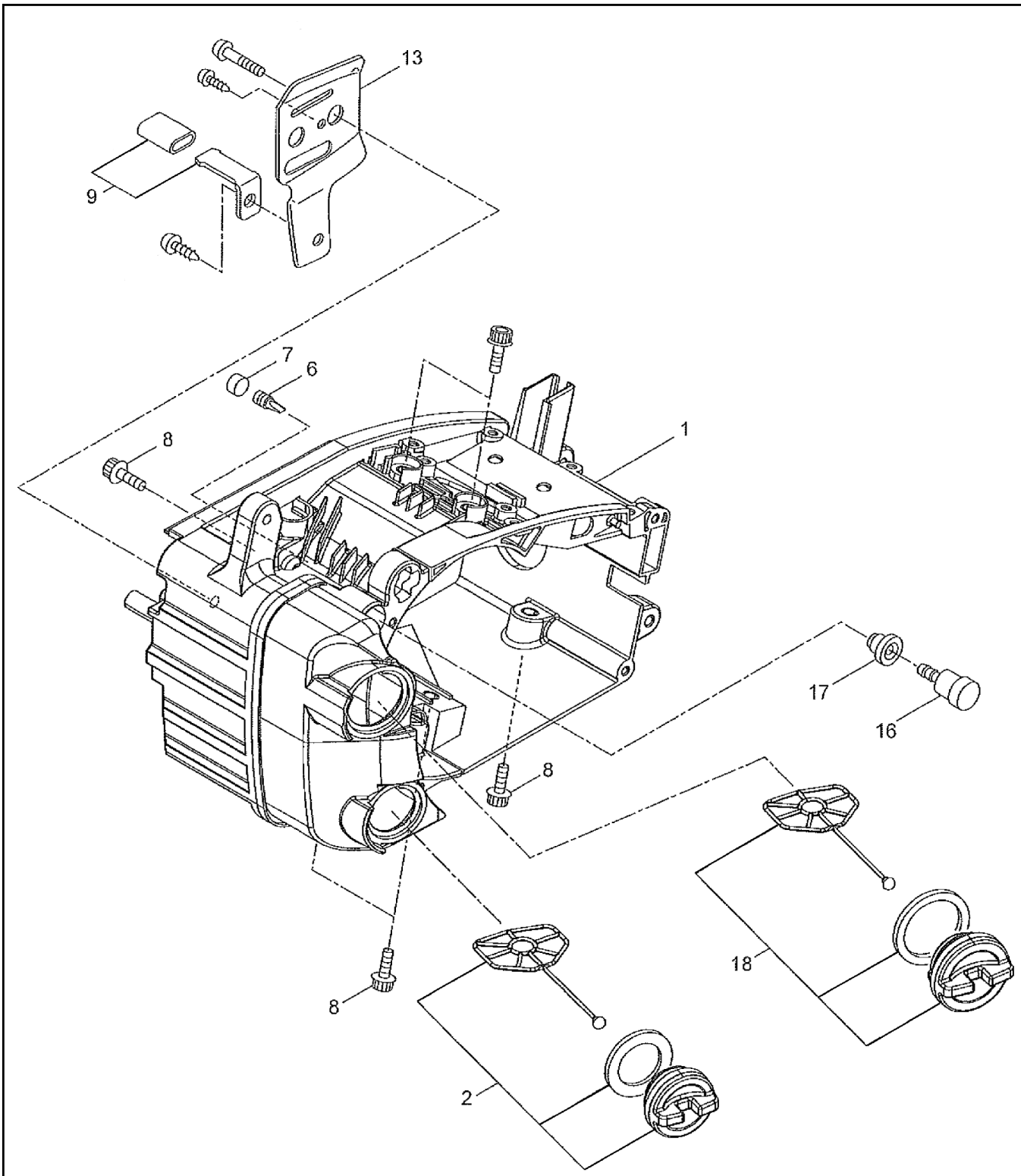

N.	ID	NAME
1		CARTER - CRANKCASE (Rosso - Red)
2	P024084	TAPPO OLIO - BOUCHON HUILE - OIL CAP
6	P024119	SFIATO OLIO - RENIFLAR HUILE - OIL BREATHER
7	P024093	FILTRO - FILTRE - FILTER
9	P024172	FERMO CAT. - ARRET CHAINE - CHAIN CATCH.
13	P024097	LAMIERINO - SEPARATEUR - SHEET
16	P024155	SFIATO MIX - RENIFLAR MIX - MIX BREATHER
17	P024118	GOMMINO - GOMME - RUBBER
18	P024158	TAPPO MIX - BOUCHON MIX - MIX CAP

Avviamento - Depart - Recoil Starter (3000-25 / 3000-30)

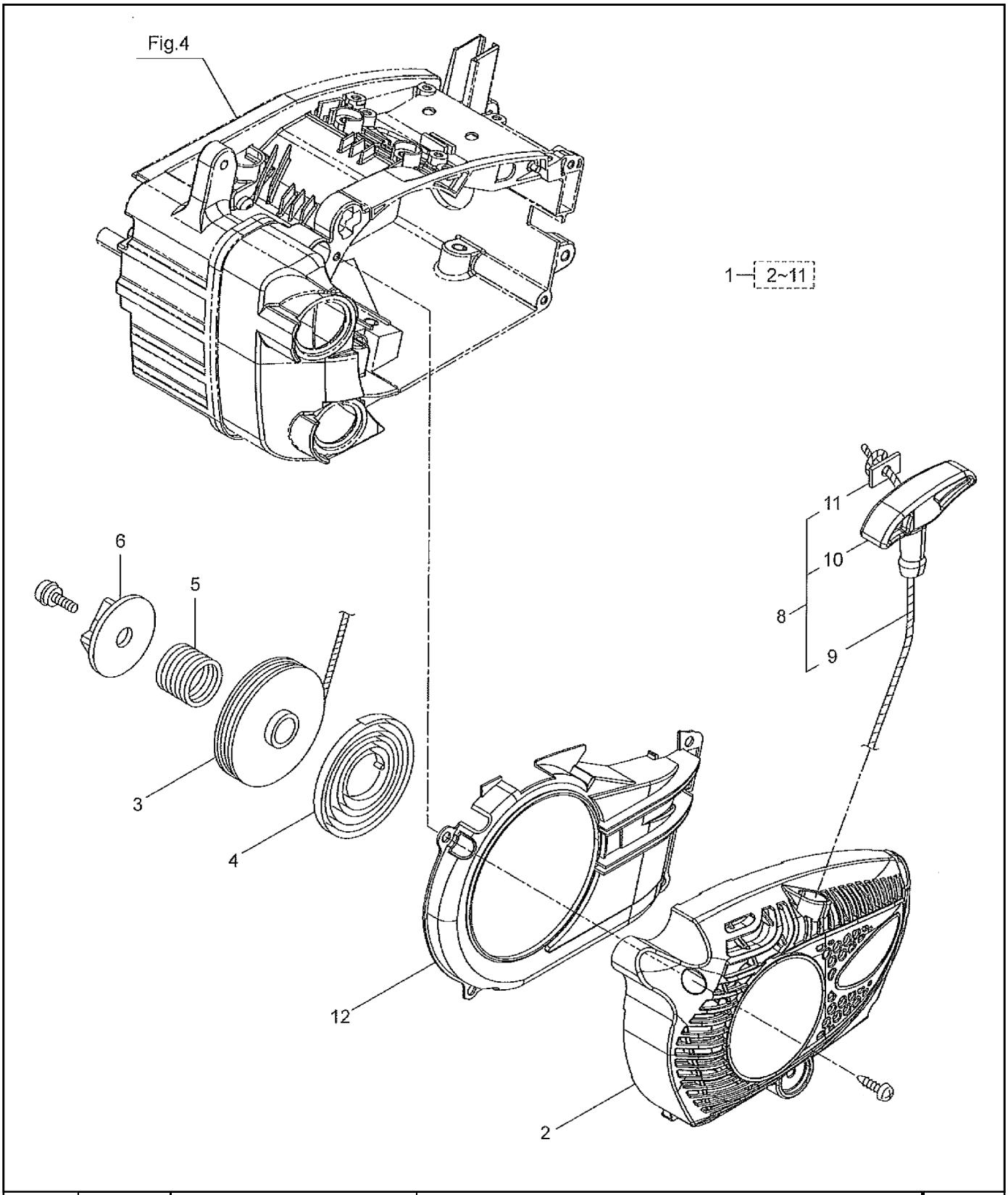

N.	ID	NAME
1		KIT: AVVIAM. - LANCE. - START. (Rosso - Red)
3	P024068	PULEGGIA - POULIE - PULLEY
4	P024069	MOLLA - RESSORT - SPRING
5	P024070	MOLLA - RESSORT - SPRING
6	P024133	CAMMA - SUPPORT - BRACKET
8	P024151	KIT: IMPUGNATURA -POIGNEE - HANDLE
12	P024305	VOLUTA - COUVERCLE - COVER

Carburatore - Carburateur - Carburetor (3000-25 / 3000-30)

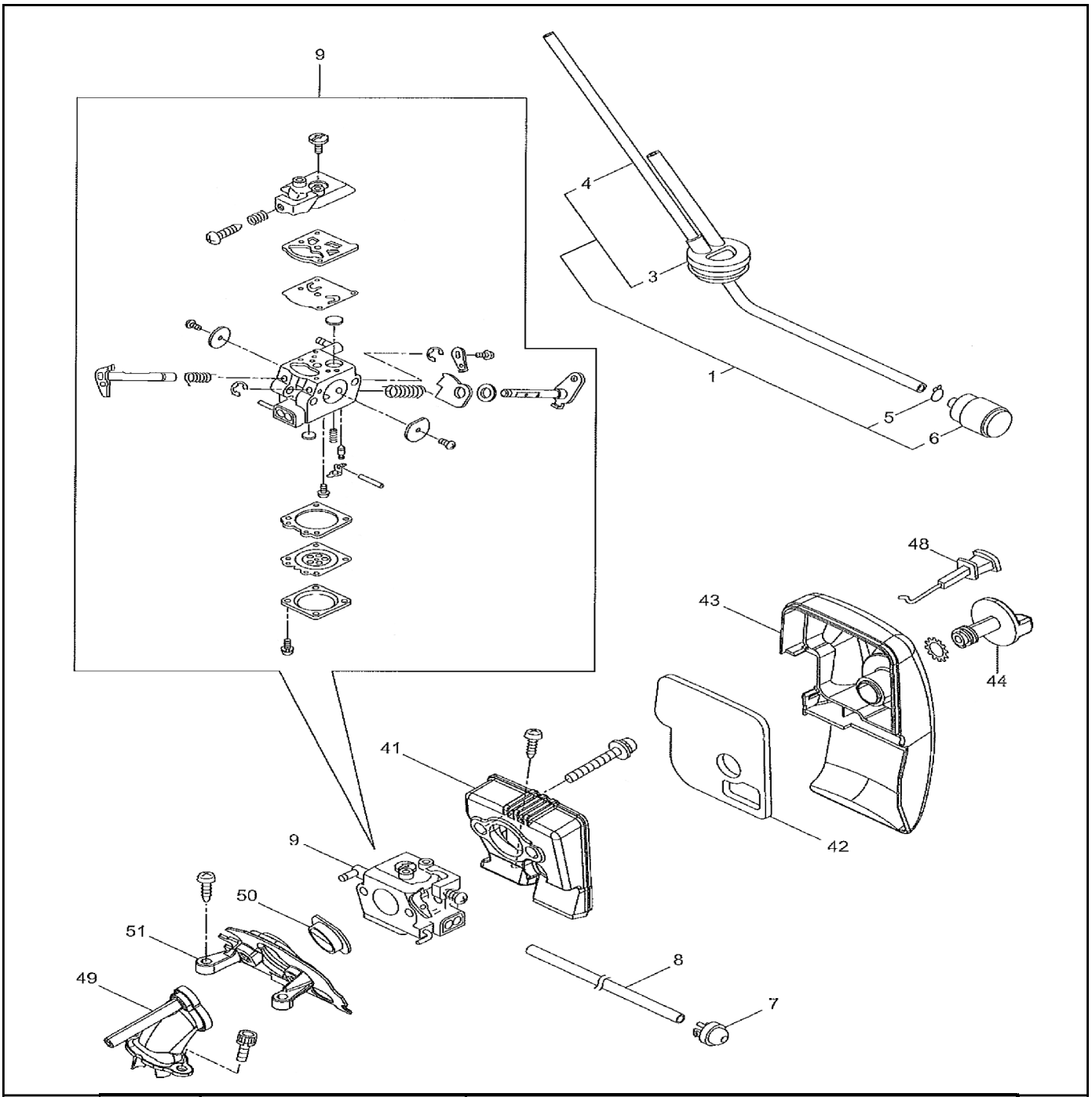

N.	ID	NAME
1	P024077	KIT: TUBO - TUBE - PIPE (MIX)
3	P024079	PASSATUBI - OEILLET - GRUMMET
4	P024080	TUBO - TUBE - PIPE
5	P024052	CLIP
6	P024062	PESCANTE - FILTRE - FILTER
7	P024067	VALVOLA - SOUPAPE - AIR-PURGE
8	P024081	TUBO CARB. - TUYAU CARB. - INLET PIPE
9	P024216	CARBURATORE - CARBUR - CARBUR
41	P024101	SCATOLA - CARTER - HOUSING
42	P024125	FILTRO - FILTRE - FILTER
43	P024120	COPERCHIO - COUVERCLE - COVER
44	P024102	VITE - VIS- SCREW
48	P024121	LEVA - LEVIER - LEVER
49	P024082	COLLETTORE - COLLECTEUR - COLLECTOR
50	P024206	TAPPO - BOUCHON - PLUG
51	P024083	SUPPORTO - SUPPORT -BRAKET

Impugnatura - Poignee - Handle (3000-25 / 3000-30)

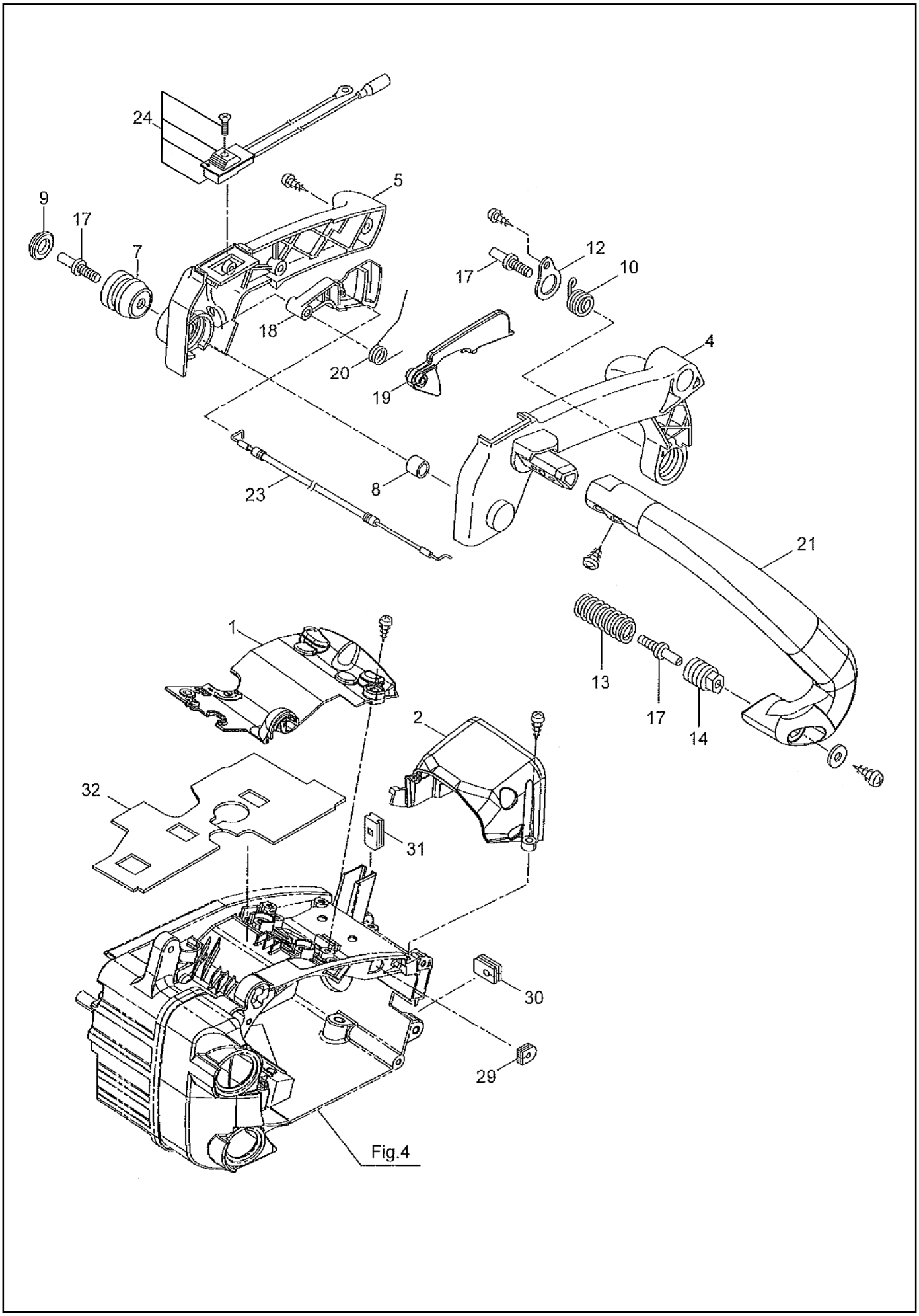

Impugnatura - Poignee - Handle (3000-25 / 3000-30)

N.	ID	NAME
1	P024103	COPERCHIO - COUV. - COVER
2	P024162	SUPPORTO - SUPPORT - BRAKET
4	P024143	IMPUGNATURA - POIGNEE - HANDLE (SX)
5	P024144	IMPUGNATURA - POIGNEE - HANDLE (DX)
7	P024123	AMMORTIZ.-AMORTISS.-SHOCK ABS.
8	P024115	DISTANZIALE - ENTRETOISE - SPACER
9	P024075	TAPPO - BOUCHON - CAP
10	P024129	MOLLA - RESSORT - SPRING
12	P024148	PIASTRINA - PLATE
13	P024130	MOLLA - RESSORT - SPRING
14	P024138	SUPPORTO - SUPPORT - BRAKET
17	P024076	VITE - VIS - SCREW
18	P024136	LEVA ACC. - LEVIER ACC. - LEVER ACC.
19	P024137	LEVA SICUR. - LEVIER - LEVER
20	P024131	MOLLA - RESSORT - SPRING
21	P024142	IMPUGNATURA - POIGNEE - HANDLE (SX)
23	P024111	LEVA - LEVIER - LEVER
24	P024165	KIT: INTERRUT. INTERRUP. - SWITCH
29	P024195	GOMMINO - GOMME - RUBBER
30	P024104	GOMMINO - GOMME - RUBBER
31	P024147	GOMMINO - GOMME - RUBBER
32	P024156	SUPPORTO - SUPPORT - BRAKET

Carter Freno - Carter freine - Chain Case (3000-25 / 3000-30)

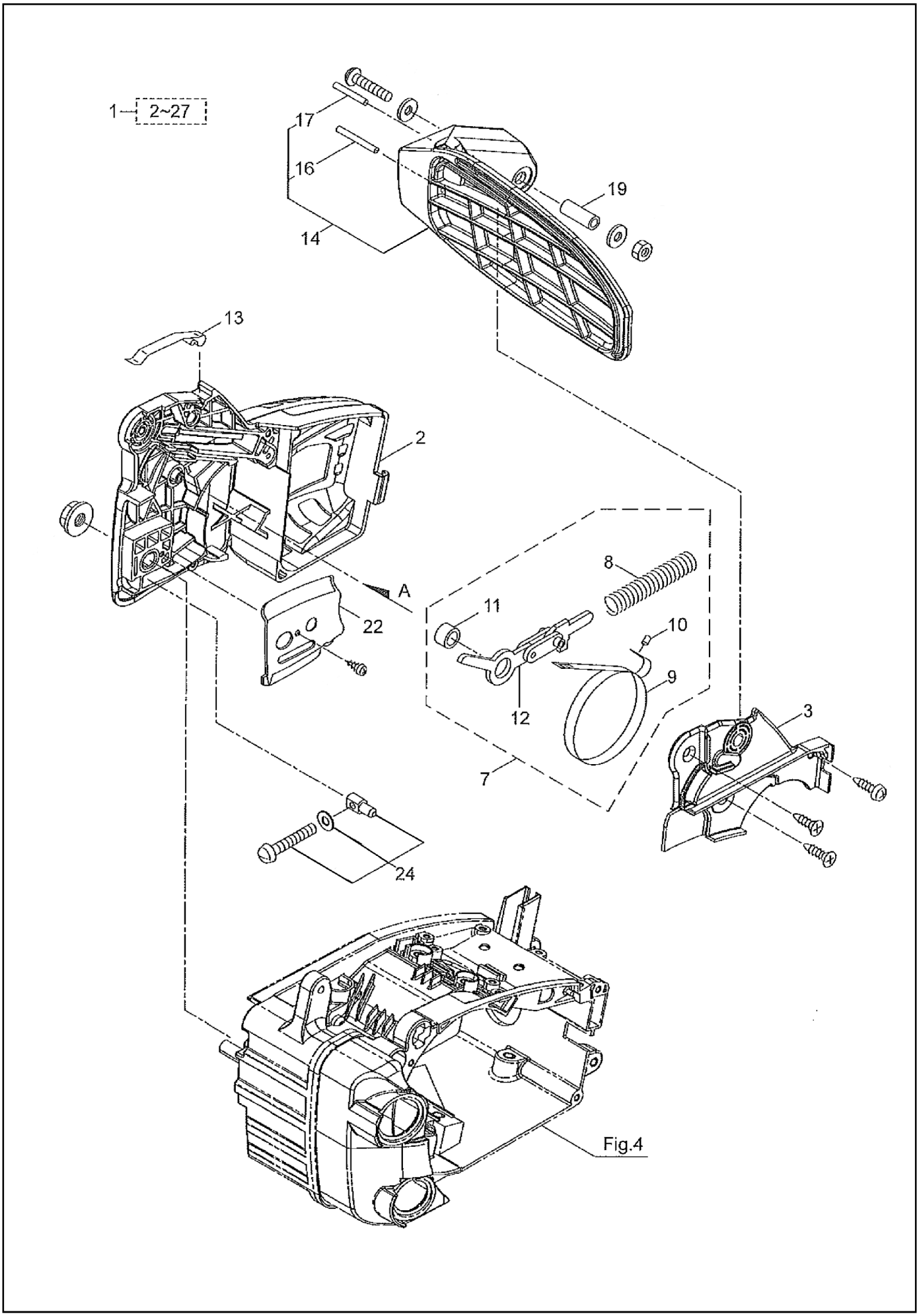

Carter Freno - Carter freine - Chain Case (3000-25 / 3000-30)

N.	ID	NAME
1		KIT: FRENO - FREINE - BRAKE
2		CARTER
3	P024204	SUPPORTO - SUPPORT - BRAKET
7	P024175	KIT: NASTRO FRENO - RESSORT - SPRING
8	P024139	MOLLA - RESSORT - SPRING
9	P024117	NASTRO FRENO - RESSORT - SPRING
10	P024112	SPINA - COUPILLE - PIN
11	P024140	DISTANZIALE - ENTRETOISE - SPACER
12	P024116	SUPPORTO - SUPPORT - BRAKET
13	P024132	MOLLA - RESSORT - SPRING
14	P024209	IMPUGNATURA - POIGNEE - HANDLE
16	P024113	SPINA - COUPILLE - PIN
17	P024157	SPINA - COUPILLE - PIN
19	P024141	PERNO - PIVOT - PIN
22	P024098	LAMIERINO - SEPARATEUR - SHEET
24	P024160	KIT: TENDICATENA - VIS - SCREW

Accessori - Accessoires - Accessories (3000-25 / 3000-30)

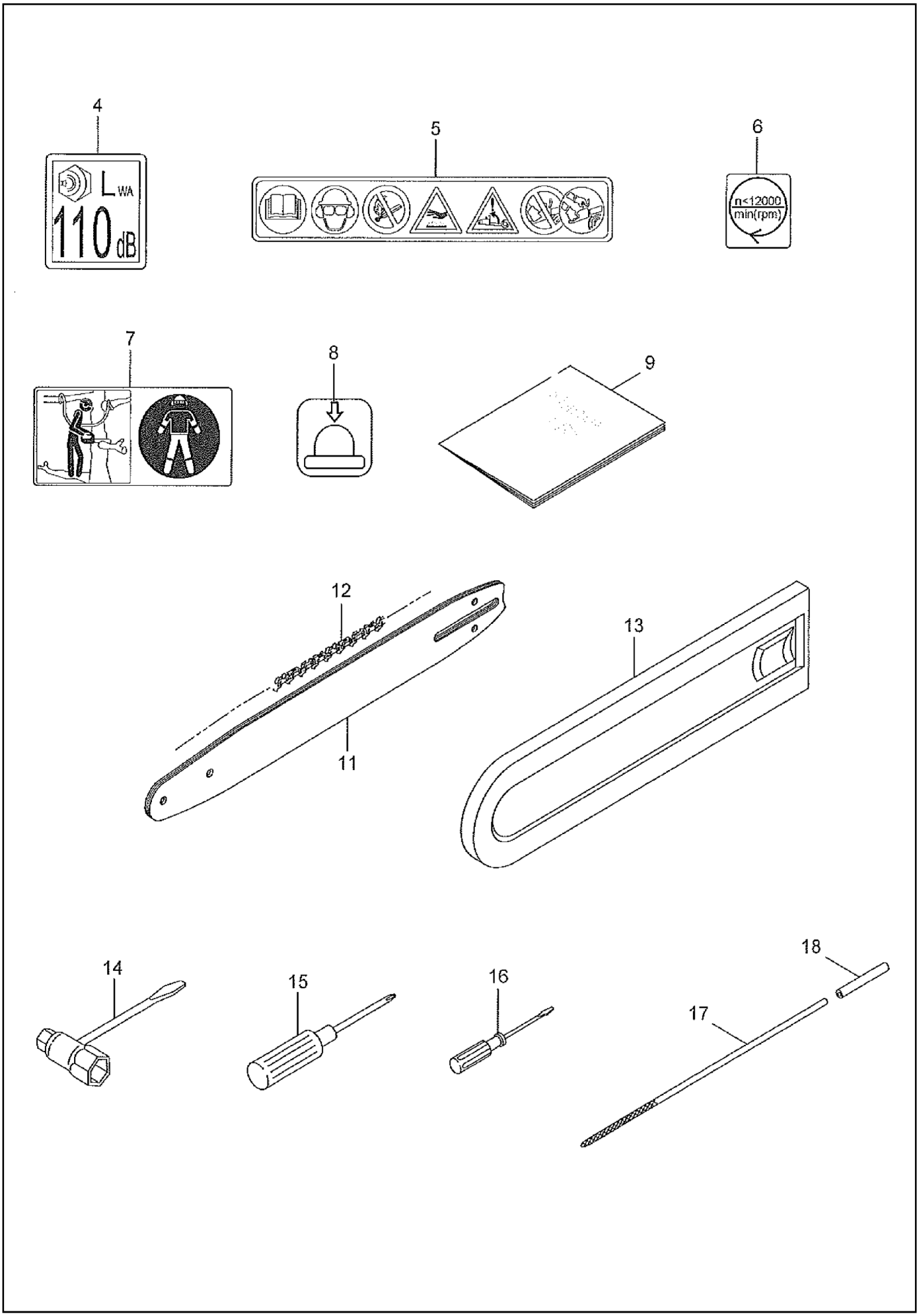

Accessori - Accessoires - Accessories (3000-25 / 3000-30)

N.	ID	NAME
4	P024065	DECAL
5	P024178	DECAL
6	P024196	DECAL
7	P024197	DECAL
8	P024064	DECAL
9	P024306	MAN. D'ISTRUZIONE - INSTRUCTION MAN.
11	P023877	BARRA - GUIDE - BAR (10")
11	P036018	BARRA - GUIDE - BAR (12")
12	P023878	CATENA - CHAINE (40)
12	P036019	CATENA - CHAINE (45)
13	P024110	PROTEZIONE - PROTECTION - GUARD
14	P024207	CHIAVE - SPANNER
15	P024154	CACCIAVITE - SCREWDRIVER
16	P024177	CACCIAVITE - SCREWDRIVER
17	P024152	LIMA - RASP
18	P024153	SUPPORTO - SUPPORT - BRACKET