Tech Line LX2 ZR EVO

MD-CO-RO-32- Rev.1.1 - 28/02/2024 - Tech Line LX2 ZR EVO

Previous Revision

Spare Parts Catalogue

Current Revision

FRANCEPOWER

From 2024-02

Attention les éclatés en ligne sont les <u>dernières versions</u> de robots, il se peut que votre robot soit un modèle antérieur : dans ce cas, merci de faire votre demande d'éclaté par mail.

Models Type Included

D020DEZ **Tech Line LX2 ZR EVO**

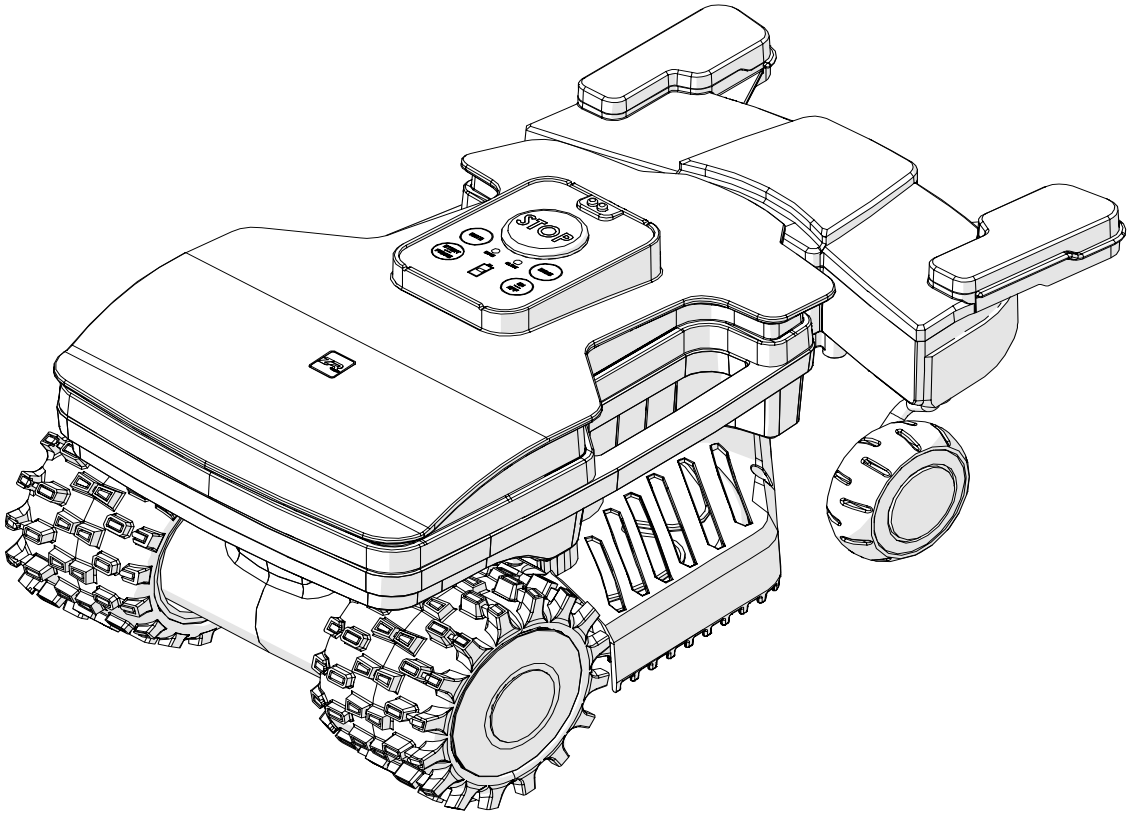

ZUCCHETTI Centro Sistemi ROBOTICS

Tav. Tab. Taf.	01	0	Accessori - Accessory

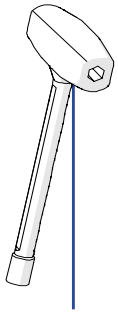

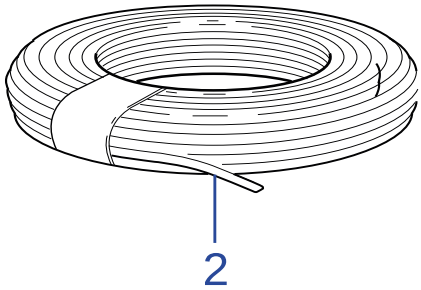

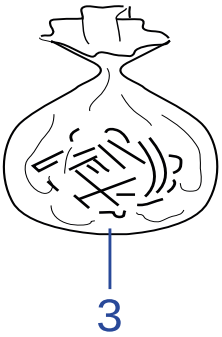

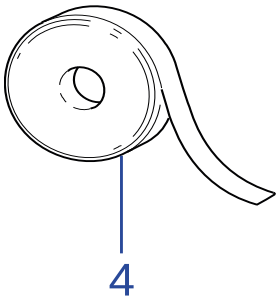

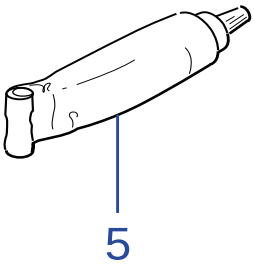

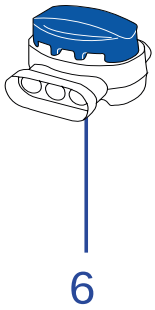

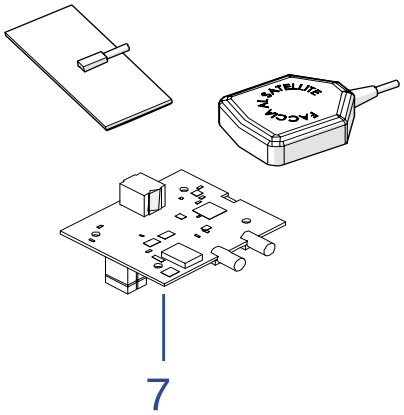

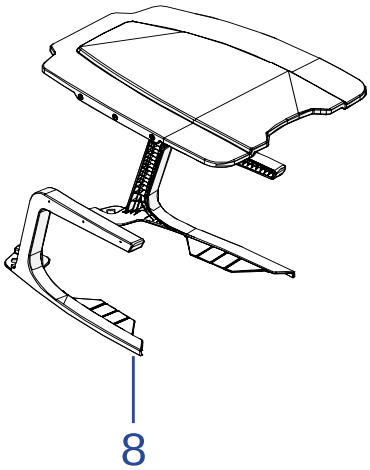

Tav. Tab. Taf.	01	0

Rif.	Code	Qt.in Robot		(IT) Descrizione * (GB) Description	MOQ
1	**015Z13700A**	1		Cacciavite - Screw Driver	1
2	**CS_E025_1**	1	MT 100 (1x0.75)	Cavo - Cable	1
2	**CS_E025_15**	0-1	MT 150 (1x0.75)	Cavo - Cable	1
3	**200A00100A**	1	(100 Pz)	Conf. Chiodi - Nails Bag	1
3	**200A00200A**	0-1	(200 Pz)	Conf. Chiodi - Nails Bag	1
4	**CS_C0111**	0		Nastro Agglomerante - Stretch Electrical Tape	1
5	**CS_C0109**	0	200 Gr	Grasso - Grease	1
6	**200A00003**	1		(3pcs) - Connettore - Connector	1
6	**200A00001**	0		(10pcs) - Connettore - Connector	1
6	**200A00050**	0		(50pcs) - Connettore - Connector	1
7	**015E01300A_R**	0		Kit Connect 4G ME910 - Kit Connect 4G ME910	1
8	**015Z11800A**	0		Copertura base di ricarica - Docking station cover	1

Solo per rivenditori
Only for dealer

Code				(IT) Descrizione * (GB) Description	MOQ
CS_BT_USB				Convertitore USB-Bluetooth - USB-Bluetooth Converter	1

Tav. Tab. Taf.	02	0

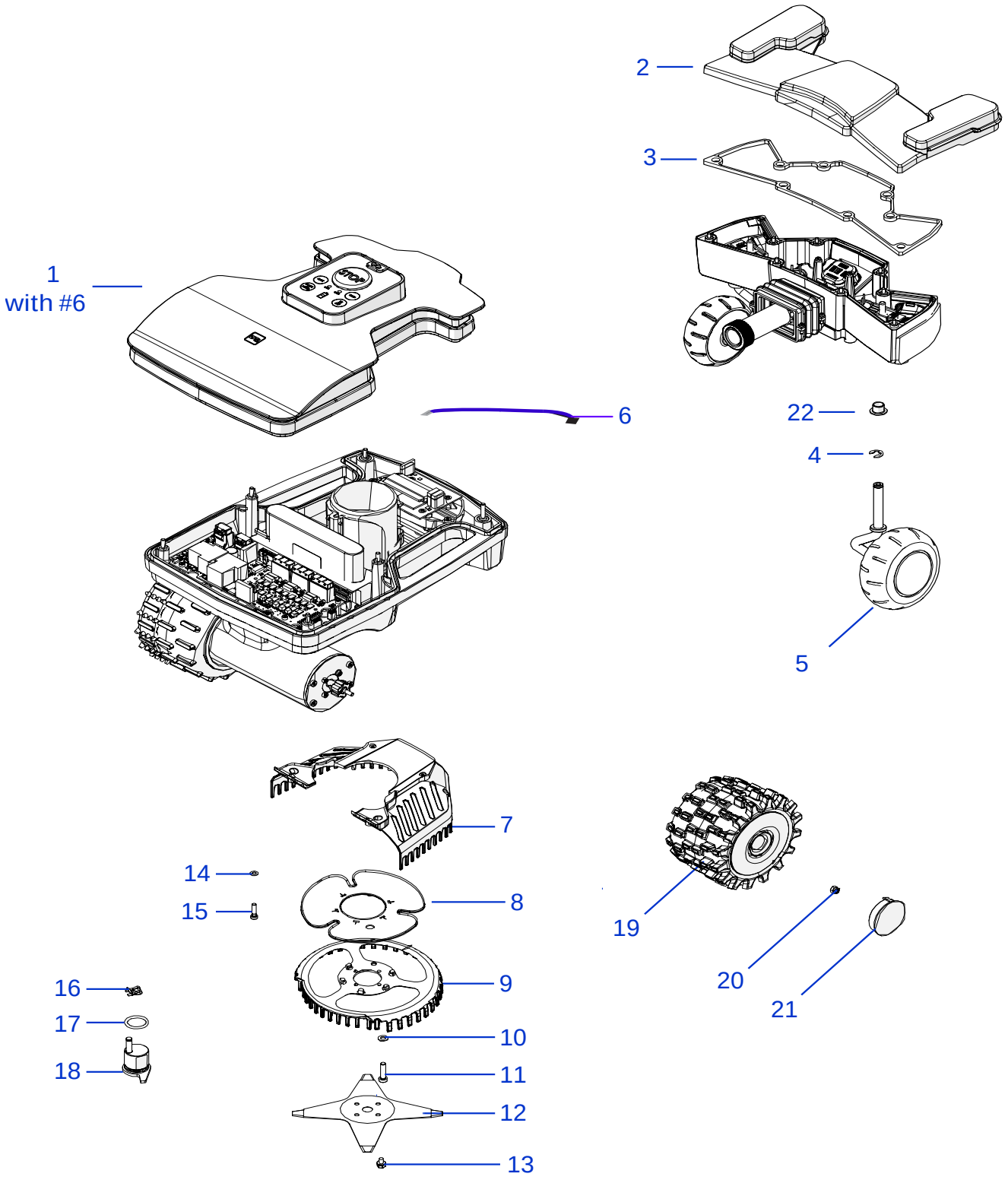

Tav. Tab. Taf.	02	0

Rif.	Code	Qt.in Robot		(IT) Descrizione * (GB) Description	MOQ
1	**020A210020_R**	1	Tech	Gruppo calotta - Cap set	1
2	**L20Z95431A_R**	1		Coperchio bumper - Bumper cover	1
3	**L20Z16400A**	1		Guarnizione bumper - Bumper gasket	10
4	**C02268**	2		Seger - Seger	10
5	**L20Z19900A_R**	1	Right / Destro	Gruppo ruota anteriore destra - Front right wheel group	1
5	**L20Z20200A_R**	1	Left / Sinistro	Gruppo ruota anteriore sinistra - Front left wheel group	1
6	**CB13_L400.1**	1		Cablaggio sensorer pioggia - Rain sensor cabling	1
7	**L20Z00100C**	1		Protezione lama esterna - External blade guard	1
8	**L20Z01900B**	1		Protezione lama interna mobile - Internal rubber blade guard	1
9	**L20Z01500C**	1		Protezione lama interna - Internal blade guard	1
10	**C00016**	4		Rondella - Washer	100
11	**C01933**	4		Vite - Screw	10
12	**L20Z13600A_R**	1		Lama - Blade	1
13	**C00212**	4		Vite - Screw	100
14	**C00070**	4		Rondella - Washer	10
15	**C00029**	4		Vite - Screw	10
16	**C01936**	1		Seger - Seger	10
17	**C01440**	1		Guarnizione - Gasket	10
18	**051Z00900B**	1		Eccentrico - Eccentric	1
19	**L20Z02400A**	2		Ruota in gomma - Rubber wheel	1
20	**CS_C0026**	2		Dado - Nut	10
21	**015Z06700A**	2		Coperchio ruote - Wheel cap	1
22	**C02253**	4		Cuscinetto - Bearing	1

Tav. Tab. Taf.	03	0

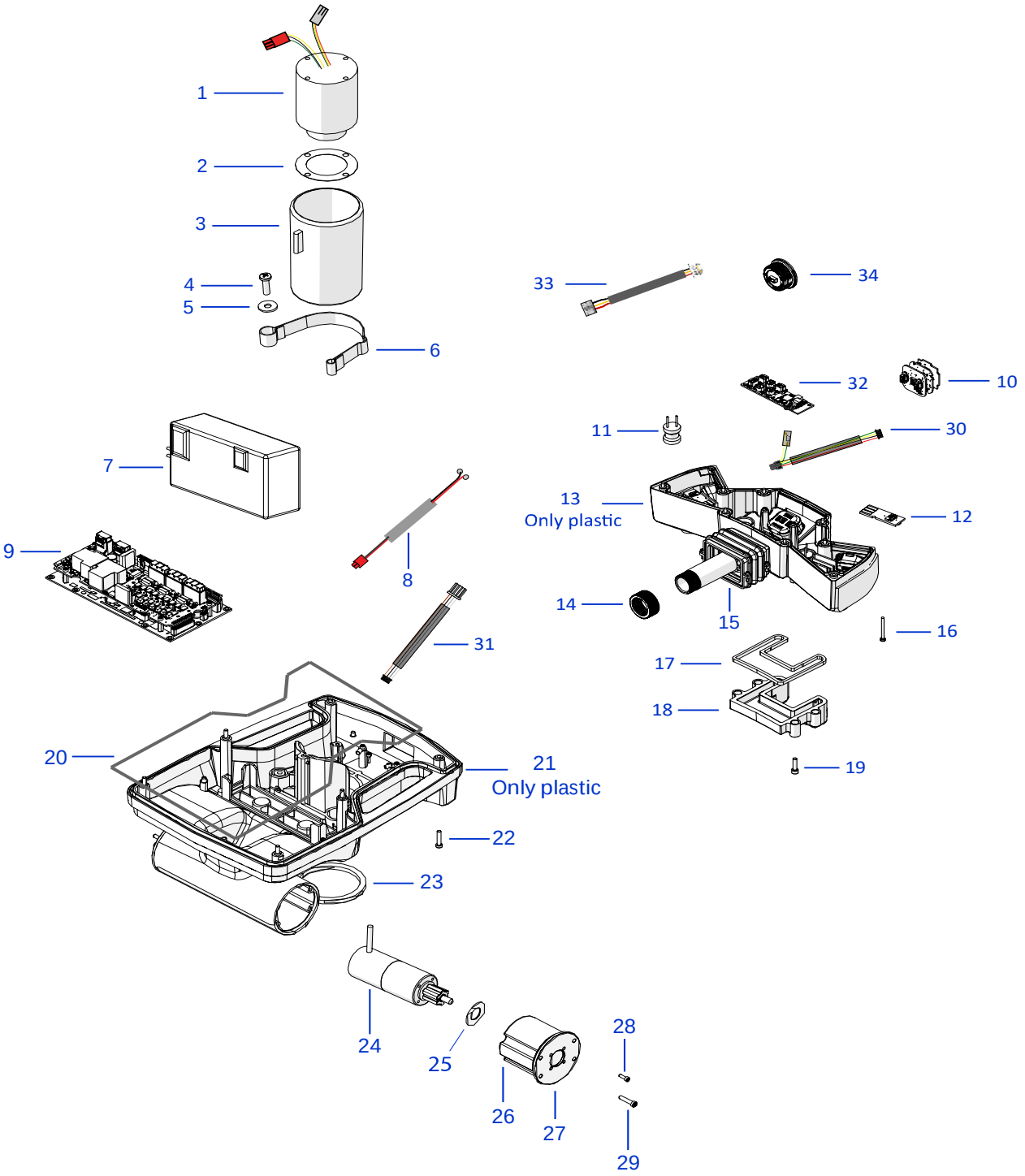

Tav. Tab. Taf.	03	0

Rif.	Code	Qt.in Robot		(IT) Descrizione * (GB) Description	MOQ
1	**C02264**	1	Brushless	Motore lama - Blade motor	1
2	**051Z15700B**	1		Guarnizione - Gasket	10
3	**015Z03600A**	1		Supporto motore - Motor support	1
4	**C00691**	1		Vite - Screw	10
5	**C00026**	1		Rondella - Washer	10
6	**015Z07300A**	1		Molla - Spring	1
7	**075Z60900A_R**	1		Batteria - Battery	1
8	**015CB01.01**	1		Cablaggio ricarica - Recharge cable	1
9	**015E00400A**	1		Scheda Madre - Motherboard	1
10	**075Z54700A_R**	3		PCB Radar - PCB Radar	1
11	**015E00200A**	2		Bobina - Coil	1
12	**015E00100A**	1		Gruppo scheda Lift - Lift board group	1
13	**L20Z15500A_R**	1		Plastica inferiore bumper - Bumper low body	1
14	**L20Z17800C**	2		Dado bumper - Bumper nut	10
15	**L20Z16100A**	1		Kit soffietto L20 - Bellow kit	1
16	**C02620**	8	M3x30	Vite - Screw	10
17	**L20Z16500A**	1		Guarnizione - Gasket	10
18	**L20Z10800B_R**	1		Contatti ricarica - Charging plates	1
19	**C01536**	4	4x20	Vite - Screw	10
20	**015Z10100A**	1		Guarnizione principale - Main gasket	10
21	**015Z04000D**	1		Chassis - Chassis	1
22	**C02297**	6	M4 x 20	Vite - Screw	10
23	**L20Z06700B**	1		Guarnizione - Gasket	10
24	**015Z13600A**	2		Motoriduttore - Wheel motor	1
25	**015Z14700A**	2		Guarnizione - Gasket	10
26	**015Z13000A**	2		Zavorra - Counterweight	1
27	**015Z05100E**	2		Flangia - Flange	1
28	**C00032**	8	M3 x 10	Vite - Screw	10
29	**C02297**	8	M4 x 20	Vite - Screw	10
30	**015CB06.01**	1		Cablaggio modulo HUB - HUB Module cabling	1
31	**015CB03.02**	1	Radar - CPU	Cablaggio Radar_CPU - Radar to CPU cabling	1
32	**075E03001A**	1		Modulo HUB - HUB Module board	1
33	**075CB09.01**	4	USS - HUB	Cablaggio Radar_HUB - Radar to HUB cabling	1
34	**075Z95421A**	4		Sensore USS - USS Sensor	1

Tav. Tab. Taf.	04	0

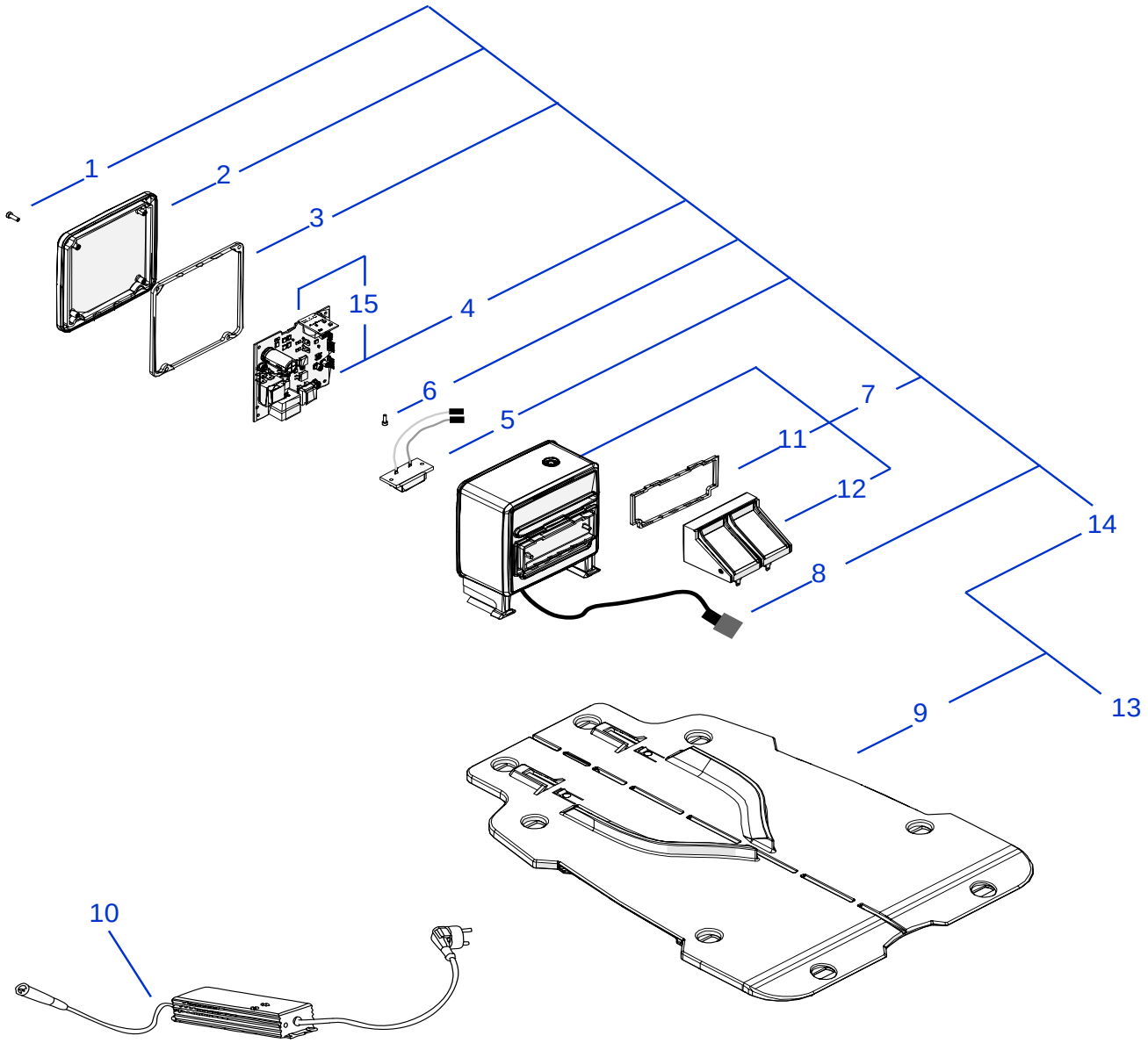

Tav. Tab. Taf.	04	0

Rif.	Code	Qt.in Robot		(IT) Descrizione * (GB) Description	MOQ
1	**C02188**	4	M4 x 12	Vite - Screw	8
2	**015Z08700A**	1		Coperchio torretta - Turret box	1
3	**015Z08900A**	1		Guarnizione torretta - Turret gasket	10
4	**015E00700A_R**	1		Trasmettitore - Transmitter	1
5	**A222522**	1		Connettore - Connector	1
6	**C00364**	2	M3 x 10	Vite - Screw	10
7	**L20Z22584A_R**	1		Box trasmettitore - transmitter box	1
8	**042CHS01.04**	1		Cablaggio base ricarica - Docking station wiring	1
9	**015Z08300G**	1		Pianale base ricarica - Docking station botton	1
10	**C02412**	1		(2.0Ah) Caricabatteria - Battery Charger	1
11	**L20Z04400A**	1		Guarnizione - Gasket	10
12	**L20Z22549A**	1		Contatti ricarica - Recharge contacts	1
13	**015Z09100A_R**	1		Base completa - Complete base	1
14	**015Z10400B_R**	1		Torretta completa - Transmitter box assembly	1
15	**015A00700A**	1		Scheda LED trasmettitore - LED transmitter board	1
16	**L20Z22571A**	1		Supporto bobina - coil holder	1